Husqvarna DS 250

DS 250 è un telaio di medie dimensioni . Questo supporto leggero in alluminio ha una piastra di base combinata per consentire sia l'ancoraggio che l'attacoo con piastra per il vuoto. Una scelta ideale per le applicazioni di foratura fino a 250 mm di diametro. Adatto per foratura in serie e perforazione angolare per tubi di ventilazione e per impianti idraulici.

Diametro max foretto, uso manuale	**250 mm**
Lunghezza della corsa, max	**685 mm**

CARATTERISTICHE

Vuoi vedere più da vicino? Approfondisci la tua conoscenza dei prodotti esplorandone caratteristiche e vantaggi.

Precisione nel carotaggio

Il carrello ha rulli guida che aiutano ad ottenere un carotaggio preciso.

Velocità aggancio ottima

Il carrello ha velocità di scorrimento singola e doppia, per un carotaggio più efficace.

Carotaggio angolare

Può essere impostato per il carotaggio ad angolazioni differenti.

Foratura verticale

Foratura in verticale, verso l'alto o verso il basso.

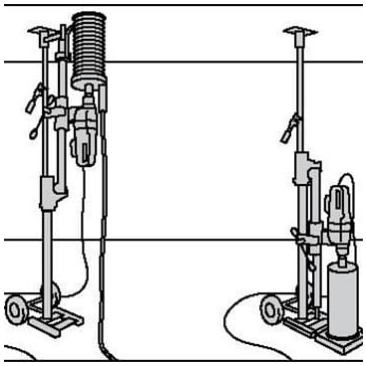

- Piastra base di facile utilizzo
- Aggancio rapido del motore
- Facile da trasportare
- Condotti, tubi e posa dei cavi

- Foratura angolare
- Foratura orizzontale
- Foratura in sequenza

SPECIFICHE

Sistema da carotaggio

Diametro max foretto, uso manuale	**250 mm**
Lunghezza raccomandata foretto, max	**584/700 mm**

Dimensioni

Lunghezza della corsa, max	**685 mm**
Dimensione prodotto, lunghezza	**409 mm**
Dimensione prodotto, profondità	**266 mm**
Dimensione prodotto, altezza	**1045 mm**
Peso	**16 kg**

Specifiche

della colonna	**0-60º**